見積参考資料

工事名　Ｒ２吉土　船戸切幡上板線　阿波・市場切幡　道路工事（１）

◇経費情報◇

工種区分	道路改良工事
単価地区	徳島東部１
施工地域・工事場所	一般交通影響有り（２）
前金支出割合	補正を行わない
契約保証	金銭的保証
現場環境改善費	計上しない

注意

「見積参考資料」は入札参加者の迅速で適正な工事費の見積りのための一資料であり、請負契約を拘束するものではない。

現場管理費にかかる積算は令和2年5月1日から適用する積算基準に基づくものとする。

設計内訳書（本01）

工事名	Ｒ２吉土　船戸切幡上板線　阿波・市場切幡　道路工事（１）	事業区分 工事区分	道路新設･改築 道路改良

工事区分・工種・種別・細別	規格	単位	数量	単価	金額	数量・金額増減	摘要
道路改良		式	1				
道路土工		式	1				
残土処理工		式	1				
土砂等運搬	土質:土砂(岩塊･玉石混り土含む)	m3	60				単　1号
残土等処分		m3	60				単　2号
擁壁工		式	1				
作業土工		式	1				
床掘り	土質:土砂	m3	170				単　3号
埋戻し	土質:流用土	m3	110				単　4号
基面整正		m2	138				単　5号
場所打擁壁工(構造物単位)		式	1				
重力式擁壁 4号擁壁	本体ｺﾝｸﾘｰﾄ規格:18-8-40(高炉)	m3	15				単　6号
重力式擁壁 5号擁壁	本体ｺﾝｸﾘｰﾄ規格:18-8-40(高炉)	m3	51				単　7号

設計内訳書（本01）

工事名	Ｒ２吉土　船戸切幡上板線　阿波・市場切幡　道路工事（１）	事業区分 工事区分	道路新設･改築 道路改良

工事区分・工種・種別・細別	規格	単位	数量	単価	金額	数量・金額増減	摘要
排水構造物工		式	1				
側溝工		式	1				
ﾌﾟﾚｷｬｽﾄU型側溝 1号U型側溝	U型側溝規格:300B　1種	m	24				単　8号
ﾌﾟﾚｷｬｽﾄU型側溝 2号U型側溝	U型側溝規格:300B　3種	m	5				単　9号
ﾌﾟﾚｷｬｽﾄU型側溝 3号U型側溝	U型側溝規格:300B　3種	m	11				単　10号
ﾌﾟﾚｷｬｽﾄU型側溝	U型側溝規格:400×800×2000	m	16				単　11号
側溝蓋	蓋版の規格:300 41.2×9.5×50	枚	48				単　12号
側溝蓋	蓋版の規格:300 41.2×9.5×50	枚	22				単　13号
側溝蓋	T-25 300 鋼製	枚	5				単　14号
側溝蓋	400用	枚	32				単　15号
調整コンクリート		m3	2				単　16号 敷コン含む
管渠工		式	1				
ﾋｭｰﾑ管(B形管)	管規格:外圧管1種	m	3				単　17号

設計内訳書（本01）

工事名	Ｒ２吉土　船戸切幡上板線　阿波・市場切幡　道路工事（１）	事業区分 工事区分	道路新設･改築 道路改良

工事区分・工種・種別・細別	規格	単位	数量	単価	金額	数量・金額増減	摘要
鉄筋ｺﾝｸﾘｰﾄ台付管	管規格:Φ300	m	12				単　18号
1号暗渠工　基礎コン		m	12				単　19号
敷モルタル		m3	0.07				単　20号
場所打水路工		式	1				
１号Ｌ型側溝		m	11				単　21号
２号Ｌ型側溝		m	24				単　22号
集水桝工		式	1				
1号集水桝		基	1				単　23号
2号集水桝		基	1				単　24号
5号集水桝		基	1				単　25号
6号集水桝		基	1				単　26号
構造物撤去工		式	1				
構造物取壊し工		式	1				

設計内訳書（本01）

工事名	Ｒ２吉土　船戸切幡上板線　阿波・市場切幡　道路工事（１）	事業区分 工事区分	道路新設･改築 道路改良

工事区分・工種・種別・細別	規格	単位	数量	単価	金額	数量・金額増減	摘要
舗装版切断	舗装版種別:ｱｽﾌｧﾙﾄ舗装版,ｱｽﾌｧﾙﾄ舗装版厚:15cm以下	m	25				単　27号
舗装版破砕	舗装版種別:ｱｽﾌｧﾙﾄ舗装版,舗装版厚:5cm	m2	14				単　28号
ｺﾝｸﾘｰﾄ取壊し運搬処理	構造物区分:無筋構造物,工法区分:機械施工	m3	36				単　29号
汚泥処分費		t	0.04				単　30号
運搬処理工		式	1				
殻運搬	殻種別:ｱｽﾌｧﾙﾄ殻	m3	0.7				単　31号
殻処分	殻種別:ｱｽﾌｧﾙﾄ殻	m3	0.7				単　32号
仮設工		式	1				
交通管理工		式	1				
交通誘導警備員	B	人日	80				単　33号
坂路工		式	1				
5号坂路工		箇所	1				単　34号
6号坂路工		箇所	1				単　35号

設計内訳書（本01）

工事名	Ｒ２吉土　船戸切幡上板線　阿波・市場切幡　道路工事（１）	事業区分 工事区分	道路新設･改築 道路改良

工事区分・工種・種別・細別	規格	単位	数量	単価	金額	数量・金額増減	摘要
雑工		式	1				
雑工		式	1				
取付壁		m	1				単　36号
舗装		式	1				
防護柵工		式	1				
路側防護柵工		式	1				
ｶﾞｰﾄﾞﾚｰﾙ	ｶﾞｰﾄﾞﾚｰﾙ規格(標準型･Co用):塗装品 Gr-C-2B,施工規模:21m以上100m未満,曲線部補正:無	m	23				単　37号
補強金具		t	0.11				単　38号
直接工事費		式	1				
共通仮設		式	1				
共通仮設費（率計上）		式	1				
純工事費		式	1				
現場管理費		式	1				

設計内訳書（本01）

工事名	Ｒ２吉土　船戸切幡上板線　阿波・市場切幡　道路工事（１）	事業区分 工事区分	道路新設･改築 舗装

工事区分・工種・種別・細別	規格	単位	数量	単価	金額	数量・金額増減	摘要
工事原価		式	1				
一般管理費等		式	1				
工事価格		式	1				
消費税額及び地方消費税額		式	1				
工事費計		式	1				

1次単価表

単価使用年月	2020.05
歩掛適用年月	2020.05
労務調整係数	1.000-00000　0.0　0

単　1号	土砂等運搬	土質:土砂(岩塊･玉石混り土含む)	単位	m3	単位数量	1	単価	

名称・規格	条件	単位	数量	単価	金額	摘要
土砂等運搬	標準,ﾊﾞｯｸﾎｳ山積0.8m3(平積0.6m3),土砂(岩塊･玉石混り土含む),無し,9.5km以下	m3	1			
合計						
単価						円／m3

1次単価表

単価使用年月	2020.05
歩掛適用年月	2020.05
労務調整係数	1.000-00000　0.0　0

単　2号	残土等処分		単位	m3	単位数量	1	単価	

名称・規格	条件	単位	数量	単価	金額	摘要
残土等処分		m3	1			
合計						
単価						円／m3

１次単価表

単価使用年月	2020.05
歩掛適用年月	2020.05
労務調整係数	1.000-00000　0.0　0

単　3号	床掘り	土質:土砂	単位	m3	単位数量	1	単価	

名称・規格	条件	単位	数量	単価	金額	摘要
床掘り	土砂,標準,無し,無し	m3	1			
合計						
単価						円／m3

１次単価表

単価使用年月	2020.05
歩掛適用年月	2020.05
労務調整係数	1.000-00000　0.0　0

単　4号	埋戻し	土質:流用土	単位	m3	単位数量	1	単価	

名称・規格	条件	単位	数量	単価	金額	摘要
埋戻し	最大埋戻幅1m未満	m3	1			
合計						
単価						円／m3

１次単価表

単価使用年月	2020.05
歩掛適用年月	2020.05
労務調整係数	1.000-00000　0.0　0

単　5号	基面整正		単位	m2	単位数量	1	単価	

名称・規格	条件	単位	数量	単価	金額	摘要
基面整正		m2	1			
合計						
単価						円／m2

１次単価表

単価使用年月	2020.05
歩掛適用年月	2020.05
労務調整係数	1.000-00000　0.0　0

単　6号	重力式擁壁 4号擁壁	本体ｺﾝｸﾘｰﾄ規格:18-8-40(高炉)	単位	m3	単位数量	1	単価	

名称・規格	条件	単位	数量	単価	金額	摘要
重力式擁壁	1mを超え2m未満,18-8-40(高炉),有り,無し,一般養生,延長無し	m3	1			
合計						
単価						円／m3

1次単価表

単価使用年月	2020.05
歩掛適用年月	2020.05
労務調整係数	1.000-00000　0.0　0

単　7号	重力式擁壁 5号擁壁	本体ｺﾝｸﾘｰﾄ規格:18-8-40(高炉)	単位	m3	単位数量	1	単価	

名称・規格	条件	単位	数量	単価	金額	摘要
重力式擁壁	1mを超え2m未満,18-8-40(高炉),有り,無し,一般養生,延長無し	m3	1			
合計						
単価						円／m3

1次単価表

単価使用年月	2020.05
歩掛適用年月	2020.05
労務調整係数	1.000-00000　0.0　0

単　8号	ﾌﾟﾚｷｬｽﾄU型側溝 1号U型側溝	U型側溝規格:300B　1種	単位	m	単位数量	1	単価	

名称・規格	条件	単位	数量	単価	金額	摘要
U型側溝	据付け,無し,無し,側溝(各種),L=2000mm,1000kg/個以下,無し,無し,有り,再生ｸﾗｯｼｬﾗﾝ 40～0,0.6m3/10m	m	1			単　39号
合計						
単価						円／m

1次単価表

単価使用年月	2020.05
歩掛適用年月	2020.05
労務調整係数	1.000-00000　0.0　0

単　9号	ﾌﾟﾚｷｬｽﾄU型側溝 2号U型側溝	U型側溝規格:300B　3種	単位	m	単位数量	1	単価	

名称・規格	条件	単位	数量	単価	金額	摘要
U型側溝	据付け,無し,無し,側溝(各種),L=2000mm,1000kg/個以下,無し,無し,有り,再生ｸﾗｯｼｬﾗﾝ 40～0,0.8m3/10m	m	1			単　40号
合計						
単価						円／m

1次単価表

単価使用年月	2020.05
歩掛適用年月	2020.05
労務調整係数	1.000-00000　0.0　0

単　10号	ﾌﾟﾚｷｬｽﾄU型側溝 3号U型側溝	U型側溝規格:300B　3種	単位	m	単位数量	1	単価	

名称・規格	条件	単位	数量	単価	金額	摘要
U型側溝	据付け,無し,無し,側溝(各種),L=2000mm,1000kg/個以下,無し,無し,有り,再生ｸﾗｯｼｬﾗﾝ 40～0,0.8m3/10m	m	1			単　40号
合計						
単価						円／m

1次単価表

単価使用年月	2020.05
歩掛適用年月	2020.05
労務調整係数	1.000-00000　0.0　0

単　11号	ﾌﾟﾚｷｬｽﾄU型側溝	U型側溝規格:400×800×2000	単位	m	単位数量	1	単価	

名称・規格	条件	単位	数量	単価	金額	摘要
U型側溝	据付け,無し,無し,側溝(各種),L=2000mm,1000kg/個以下,無し,無し,有り,再生ｸﾗｯｼｬﾗﾝ 40～0,1.1m3/10m	m	1			単　41号
合計						
単価						円／m

1次単価表

単価使用年月	2020.05
歩掛適用年月	2020.05
労務調整係数	1.000-00000　0.0　0

単　12号	側溝蓋	蓋版の規格:300 41.2×9.5×50	単位	枚	単位数量	1	単価	

名称・規格	条件	単位	数量	単価	金額	摘要
蓋版	据付け,無し,道路用鉄筋Co側溝1種 JIS A 5372,300 41.2×9.5×50,無し,無し	枚	1			単　42号
合計						
単価						円／枚

1次単価表

単価使用年月	2020.05
歩掛適用年月	2020.05
労務調整係数	1.000-00000　0.0　0

単　13号	側溝蓋	蓋版の規格:300 41.2×9.5×50	単位	枚	単位数量	1	単価	

名称・規格	条件	単位	数量	単価	金額	摘要
蓋版	据付け,無し,道路用鉄筋Co側溝3種 JIS A 5372,300 41.2×9.5×50,無し,無し	枚	1			単　43号
合計						
単価						円／枚

1次単価表

単価使用年月	2020.05
歩掛適用年月	2020.05
労務調整係数	1.000-00000　0.0　0

単　14号	側溝蓋	T-25 300 鋼製	単位	枚	単位数量	1	単価	

名称・規格	条件	単位	数量	単価	金額	摘要
蓋版	据付け,無し,蓋版(各種),40を超え170kg/枚以下,無し,無し	枚	1			単　44号
合計						
単価						円／枚

１次単価表

単価使用年月	2020.05
歩掛適用年月	2020.05
労務調整係数	1.000-00000　0.0　0

単　15号	側溝蓋	400用	単位	枚	単位数量	1	単価	

名称・規格	条件	単位	数量	単価	金額	摘要
蓋版	据付け,無し,蓋版(各種),40を超え170kg/枚以下,無し,無し	枚	1			単　45号
合計						
単価						円／枚

１次単価表

単価使用年月	2020.05
歩掛適用年月	2020.05
労務調整係数	1.000-00000　0.0　0

単　16号	調整コンクリート		単位	m3	単位数量	1	単価	

名称・規格	条件	単位	数量	単価	金額	摘要
ｺﾝｸﾘｰﾄ	小型構造物,人力打設,18-8-40(高炉),一般養生,無し,全ての費用	m3	1			
合計						
単価						円／m3

1次単価表

単価使用年月	2020.05
歩掛適用年月	2020.05
労務調整係数	1.000-00000　0.0　0

単　17号	ﾋｭｰﾑ管(B形管)	管規格:外圧管1種	単位	m	単位数量	1	単価	

名称・規格	条件	単位	数量	単価	金額	摘要
ﾋｭｰﾑ管(B形管)	据付,300mm,90°巻き,有り,外圧管1種,18-8-25(20)(高炉),全ての費用	m	1			
合計						
単価						円／m

1次単価表

単価使用年月	2020.05
歩掛適用年月	2020.05
労務調整係数	1.000-00000　0.0　0

単　18号	鉄筋ｺﾝｸﾘｰﾄ台付管	管規格:Φ300	単位	m	単位数量	1	単価	

名称・規格	条件	単位	数量	単価	金額	摘要
鉄筋ｺﾝｸﾘｰﾄ台付管	据付,300mm,2m/個,全ての費用	m	1			
合計						
単価						円／m

１次単価表

単価使用年月	2020.05
歩掛適用年月	2020.05
労務調整係数	1.000-00000　0.0　0

単　19号	1号暗渠工　基礎コン		単位	m	単位数量	12	単価	
名称・規格		条件	単位	数量	単価	金額	摘要	
ｺﾝｸﾘｰﾄ		小型構造物,人力打設,18-8-25(高炉),一般養生,無し,全ての費用	m3	0.6				
型枠		一般型枠,小型構造物	m2	2				
合計								
単価							円／m	

１次単価表

単価使用年月	2020.05
歩掛適用年月	2020.05
労務調整係数	1.000-00000　0.0　0

単　20号	敷モルタル		単位	m3	単位数量	1	単価	
名称・規格		条件	単位	数量	単価	金額	摘要	
ﾓﾙﾀﾙ練		普通,1:3,全ての費用	m3	1				
合計								
単価							円／m3	

１次単価表

単価使用年月	2020.05
歩掛適用年月	2020.05
労務調整係数	1.000-00000　0.0　0

単　21号	１号Ｌ型側溝		単位	m	単位数量	11.3	単価	

名称・規格	条件	単位	数量	単価	金額	摘要
ｺﾝｸﾘｰﾄ	小型構造物,ﾊﾞｯｸﾎｳ(ｸﾚｰﾝ機能付)打設,18-8-25(高炉),一般養生,全ての費用	m3	1			
型枠	一般型枠,小型構造物	m2	10			
基礎砕石	12.5cmを超え17.5cm以下,再生ｸﾗｯｼｬﾗﾝ 40～0,全ての費用	m2	5			
目地板	瀝青質目地板t=10	m2	0.4			
合計						
単価						円／m

１次単価表

単価使用年月	2020.05
歩掛適用年月	2020.05
労務調整係数	1.000-00000　0.0　0

単　22号	２号Ｌ型側溝		単位	m	単位数量	24.4	単価	

名称・規格	条件	単位	数量	単価	金額	摘要
ｺﾝｸﾘｰﾄ	小型構造物,ﾊﾞｯｸﾎｳ(ｸﾚｰﾝ機能付)打設,18-8-25(高炉),一般養生,全ての費用	m3	3			
型枠	一般型枠,小型構造物	m2	29			
基礎砕石	12.5cmを超え17.5cm以下,再生ｸﾗｯｼｬﾗﾝ 40～0,全ての費用	m2	11			
目地板	瀝青質目地板t=10	m2	0.3			
合計						
単価						円／m

1次単価表

単価使用年月	2020.05
歩掛適用年月	2020.05
労務調整係数	1.000-00000　0.0　0

単　23号	1号集水桝		単位	基	単位数量	1	単価	

名称・規格	条件	単位	数量	単価	金額	摘要
ｺﾝｸﾘｰﾄ	小型構造物,人力打設,18-8-25(高炉),一般養生,無し,全ての費用	m3	0.4			
型枠	一般型枠,小型構造物	m2	5			
蓋版	据付け,無し,蓋版(各種),40を超え170kg/枚以下,無し,無し	枚	1			単　46号
基礎砕石	12.5cmを超え17.5cm以下,再生ｸﾗｯｼｬﾗﾝ 40～0,全ての費用	m2	1			
合計						
単価						円／基

1次単価表

単価使用年月	2020.05
歩掛適用年月	2020.05
労務調整係数	1.000-00000　0.0　0

単　24号	2号集水桝		単位	基	単位数量	1	単価	

名称・規格	条件	単位	数量	単価	金額	摘要
ｺﾝｸﾘｰﾄ	小型構造物,人力打設,18-8-25(高炉),一般養生,無し,全ての費用	m3	0.3			
型枠	一般型枠,小型構造物	m2	4			
蓋版	据付け,無し,蓋版(各種),40を超え170kg/枚以下,無し,無し	枚	1			単　46号
基礎砕石	12.5cmを超え17.5cm以下,再生ｸﾗｯｼｬﾗﾝ 40～0,全ての費用	m2	1			
合計						
単価						円／基

１次単価表

単価使用年月	2020.05
歩掛適用年月	2020.05
労務調整係数	1.000-00000　0.0　0

単　25号	5号集水桝		単位	基	単位数量	1	単価	

名称・規格	条件	単位	数量	単価	金額	摘要
ｺﾝｸﾘｰﾄ	小型構造物,人力打設,18-8-25(高炉),一般養生,無し,全ての費用	m3	0.4			
型枠	一般型枠,小型構造物	m2	6			
基礎砕石	12.5cmを超え17.5cm以下,再生ｸﾗｯｼｬﾗﾝ 40～0,全ての費用	m2	0.8			
合計						
単価						円／基

１次単価表

単価使用年月	2020.05
歩掛適用年月	2020.05
労務調整係数	1.000-00000　0.0　0

単　26号	6号集水桝		単位	基	単位数量	1	単価	

名称・規格	条件	単位	数量	単価	金額	摘要
ｺﾝｸﾘｰﾄ	小型構造物,人力打設,18-8-25(高炉),一般養生,無し,全ての費用	m3	0.5			
型枠	一般型枠,小型構造物	m2	6			
蓋版	据付け,無し,蓋版(各種),40を超え170kg/枚以下,無し,無し	枚	1			単　47号
基礎砕石	12.5cmを超え17.5cm以下,再生ｸﾗｯｼｬﾗﾝ 40～0,全ての費用	m2	1			
合計						
単価						円／基

1次単価表

単価使用年月	2020.05
歩掛適用年月	2020.05
労務調整係数	1.000-00000　0.0　0

単　27号	舗装版切断	舗装版種別:ｱｽﾌｧﾙﾄ舗装版,ｱｽﾌｧﾙﾄ舗装版厚:15cm以下	単位	m	単位数量	1	単価	

名称・規格	条件	単位	数量	単価	金額	摘要
舗装版切断	ｱｽﾌｧﾙﾄ舗装版,15cm以下,全ての費用	m	1			
合計						
単価						円／m

1次単価表

単価使用年月	2020.05
歩掛適用年月	2020.05
労務調整係数	1.000-00000　0.0　0

単　28号	舗装版破砕	舗装版種別:ｱｽﾌｧﾙﾄ舗装版,舗装版厚:5cm	単位	m2	単位数量	1	単価	

名称・規格	条件	単位	数量	単価	金額	摘要
舗装版破砕	ｱｽﾌｧﾙﾄ舗装版,無し,不要,15cm以下,有り,全ての費用	m2	1			
合計						
単価						円／m2

1次単価表

単価使用年月	2020.05
歩掛適用年月	2020.05
労務調整係数	1.000-00000　0.0　0

単　29号	ｺﾝｸﾘｰﾄ取壊し運搬処理	構造物区分:無筋構造物,工法区分:機械施工	単位	m3	単位数量	1	単価	

名称・規格	条件	単位	数量	単価	金額	摘要
構造物とりこわし･運搬･処分(複合)	無筋構造物,機械施工+ﾀﾞﾝﾌﾟﾄﾗｯｸ10t積級,無し,無し,不要,無し,5.5以下	m3	1			単　48号
合計						
単価						円／m3

1次単価表

単価使用年月	2020.05
歩掛適用年月	2020.05
労務調整係数	1.000-00000　0.0　0

単　30号	汚泥処分費		単位	t	単位数量	1	単価	

名称・規格	条件	単位	数量	単価	金額	摘要
処分費(t)		t	1			単　49号
合計						
単価						円／t

１次単価表

単価使用年月	2020.05
歩掛適用年月	2020.05
労務調整係数	1.000-00000　0.0　0

単　31号	殻運搬	殻種別:ｱｽﾌｧﾙﾄ殻	単位	m3	単位数量	1	単価	

名称・規格	条件	単位	数量	単価	金額	摘要
殻運搬	舗装版破砕,機械(対策不要厚15cm超)又は必要,無し,6.0km以下,全ての費用	m3	1			
合計						
単価						円／m3

１次単価表

単価使用年月	2020.05
歩掛適用年月	2020.05
労務調整係数	1.000-00000　0.0　0

単　32号	殻処分	殻種別:ｱｽﾌｧﾙﾄ殻	単位	m3	単位数量	1	単価	

名称・規格	条件	単位	数量	単価	金額	摘要
処分費(m3)		m3	1			単　50号
合計						
単価						円／m3

１次単価表

単価使用年月	2020.05
歩掛適用年月	2020.05
労務調整係数	1.000-00000　0.0　0

単　33号	交通誘導警備員	B	単位	人日	単位数量	1	単価	

名称・規格	条件	単位	数量	単価	金額	摘要
交通誘導警備員B		人日	1			単　51号
合計						
単価						円／人日

1次単価表

単価使用年月	2020.05
歩掛適用年月	2020.05
労務調整係数	1.000-00000　0.0　0

単　34号	5号坂路工		単位	箇所	単位数量	1	単価	

名称・規格	条件	単位	数量	単価	金額	摘要
ｺﾝｸﾘｰﾄ	無筋･鉄筋構造物,人力打設,18-8-40(高炉),一般養生,無し,全ての費用	m3	1			
型枠	一般型枠,鉄筋･無筋構造物	m2	6			
基礎砕石	17.5cmを超え20.0cm以下,再生ｸﾗｯｼｬﾗﾝ 40～0,全ての費用	m2	2			
基礎砕石	7.5cmを超え12.5cm以下,再生ｸﾗｯｼｬﾗﾝ 40～0,全ての費用	m2	4			
ｺﾝｸﾘｰﾄ	無筋･鉄筋構造物,人力打設,18-8-25(高炉),一般養生,無し,全ての費用	m3	0.4			
合計						
単価						円／箇所

1次単価表

単価使用年月	2020.05
歩掛適用年月	2020.05
労務調整係数	1.000-00000　0.0　0

単　35号	6号坂路工		単位	箇所	単位数量	1	単価	

名称・規格	条件	単位	数量	単価	金額	摘要
ｺﾝｸﾘｰﾄ	無筋･鉄筋構造物,人力打設,18-8-40(高炉),一般養生,無し,全ての費用	m3	1			
型枠	一般型枠,鉄筋･無筋構造物	m2	6			
基礎砕石	17.5cmを超え20.0cm以下,再生ｸﾗｯｼｬﾗﾝ 40～0,全ての費用	m2	3			
基礎砕石	7.5cmを超え12.5cm以下,再生ｸﾗｯｼｬﾗﾝ 40～0,全ての費用	m2	7			
ｺﾝｸﾘｰﾄ	無筋･鉄筋構造物,人力打設,18-8-25(高炉),一般養生,無し,全ての費用	m3	0.7			
合計						
単価						円／箇所

１次単価表

単価使用年月	2020.05
歩掛適用年月	2020.05
労務調整係数	1.000-00000　0.0　0

単　36号	取付壁		単位	m	単位数量	1	単価	

名称・規格	条件	単位	数量	単価	金額	摘要
ｺﾝｸﾘｰﾄ	無筋･鉄筋構造物,人力打設,18-8-40(高炉),一般養生,無し,全ての費用	m3	0.4			
型枠	一般型枠,鉄筋･無筋構造物	m2	1			
基礎砕石	12.5cmを超え17.5cm以下,再生ｸﾗｯｼｬﾗﾝ 40～0,全ての費用	m2	1			
合計						
単価						円／m

1次単価表

単価使用年月	2020.05
歩掛適用年月	2020.05
労務調整係数	1.000-00000　0.0　0

単　37号	ｶﾞｰﾄﾞﾚｰﾙ	ｶﾞｰﾄﾞﾚｰﾙ規格(標準型･Co用):塗装品 Gr-C-2B,施工規模:21m以上100m未満,曲線部補正:無	単位	m	単位数量	1	単価	

名称・規格	条件	単位	数量	単価	金額	摘要
防護柵設置工(ｶﾞｰﾄﾞﾚｰﾙ設置工)	ｺﾝｸﾘｰﾄ建込,Gr-C-2B 塗装品,21m以上100m未満,無,無,無,加算無し	m	1			単　52号
合計						
単価						円／m

1次単価表

単価使用年月	2020.05
歩掛適用年月	2020.05
労務調整係数	1.000-00000　0.0　0

単　38号	補強金具		単位	t	単位数量	1	単価	

名称・規格	条件	単位	数量	単価	金額	摘要
鉄筋工[市場単価]	SD345 D13,一般構造物,10t未満,無,無,無,無,補正無(鉄筋割合10%未満含む),補正無(一般構造物)	t	1			単　53号
合計						
単価						円／t

２次単価表

単価使用年月	2020.05
歩掛適用年月	2020.05
労務調整係数	1.000-00000　0.0　0

単　39号	U型側溝	据付け,無し,無し,側溝(各種),L=2000mm,1000kg/個以下,無し,無し,有り,再生ｸﾗｯｼｬﾗﾝ 40～0,0.6m3/10m	単位	m	単位数量	10	単価	

名称・規格	条件	単位	数量	単価	金額	摘要
U型側溝 昼間 L2000 1000kg以下 制約無		m	10			
側溝 1種 300B 300×400×2000		個	5			
再生ｸﾗｯｼｬｰﾗﾝ RC-40		m3	0.72			
諸雑費(まるめ)		式	1			
合計						
単価						円／m

２次単価表

単価使用年月	2020.05
歩掛適用年月	2020.05
労務調整係数	1.000-00000　0.0　0

単　40号	U型側溝	据付け,無し,無し,側溝(各種),L=2000mm,1000kg/個以下,無し,無し,有り,再生ｸﾗｯｼｬﾗﾝ 40～0,0.8m3/10m	単位	m	単位数量	10	単価	

名称・規格	条件	単位	数量	単価	金額	摘要
U型側溝 昼間 L2000 1000kg以下 制約無		m	10			
側溝 3種 300B 300×400×2000		個	5			
再生ｸﾗｯｼｬｰﾗﾝ RC-40		m3	0.96			
諸雑費(まるめ)		式	1			
合計						
単価						円／m

２次単価表

単価使用年月	2020.05
歩掛適用年月	2020.05
労務調整係数	1.000-00000　0.0　0

単　41号	U型側溝	据付け,無し,無し,側溝(各種),L=2000mm,1000kg/個以下,無し,無し,有り,再生ｸﾗｯｼｬﾗﾝ 40～0,1.1m3/10m	単位	m	単位数量	10	単価	

名称・規格	条件	単位	数量	単価	金額	摘要
U型側溝 昼間 L2000 1000kg以下 制約無		m	10			
側溝 側溝 400×800×2000		個	5			
再生ｸﾗｯｼｬｰﾗﾝ RC-40		m3	1.32			
諸雑費(まるめ)		式	1			
合計						
単価						円／m

２次単価表

単価使用年月	2020.05
歩掛適用年月	2020.05
労務調整係数	1.000-00000　0.0　0

単　42号	蓋版	据付け,無し,道路用鉄筋Co側溝1種 JIS A 5372,300 41.2×9.5×50,無し,無し	単位	枚	単位数量	100	単価	

名称・規格	条件	単位	数量	単価	金額	摘要
蓋版ｺﾝｸﾘｰﾄ･鋼製 昼間 40kg以下 制約無		枚	100			
道路用側溝蓋(1種) 300 41.2×9.5×50		枚	100			
諸雑費(まるめ)		式	1			
合計						
単価						円／枚

２次単価表

単価使用年月	2020.05
歩掛適用年月	2020.05
労務調整係数	1.000-00000　0.0　0

単　43号	蓋版	据付け,無し,道路用鉄筋Co側溝3種 JIS A 5372,300 41.2×9.5×50,無し,無し	単位	枚	単位数量	100	単価	

名称・規格	条件	単位	数量	単価	金額	摘要
蓋版ｺﾝｸﾘｰﾄ･鋼製 昼間 170kg以下 制約無		枚	100			
道路用側溝蓋 3種 300 41.2×9.5×50		枚	100			
諸雑費(まるめ)		式	1			
合計						
単価						円／枚

２次単価表

単価使用年月	2020.05
歩掛適用年月	2020.05
労務調整係数	1.000-00000　0.0　0

単　44号	蓋版	据付け,無し,蓋版(各種),40を超え170kg/枚以下,無し,無し	単位	枚	単位数量	100	単価	

名称・規格	条件	単位	数量	単価	金額	摘要
蓋版ｺﾝｸﾘｰﾄ･鋼製 昼間 170kg以下 制約無		枚	100			
側溝蓋 T-25　300用		枚	100			
諸雑費(まるめ)		式	1			
合計						
単価						円／枚

２次単価表

単価使用年月	2020.05
歩掛適用年月	2020.05
労務調整係数	1.000-00000　0.0　0

単　45号	蓋版	据付け,無し,蓋版(各種),40を超え170kg/枚以下,無し,無し	単位	枚	単位数量	100	単価	

名称・規格	条件	単位	数量	単価	金額	摘要
蓋版ｺﾝｸﾘｰﾄ･鋼製 昼間 170kg以下 制約無		枚	100			
側溝蓋 400用		枚	100			
諸雑費(まるめ)		式	1			
合計						
単価						円／枚

２次単価表

単価使用年月	2020.05
歩掛適用年月	2020.05
労務調整係数	1.000-00000　0.0　0

単　46号	蓋版	据付け,無し,蓋版(各種),40を超え170kg/枚以下,無し,無し	単位	枚	単位数量	100	単価	

名称・規格	条件	単位	数量	単価	金額	摘要
蓋版ｺﾝｸﾘｰﾄ･鋼製 昼間 170kg以下 制約無		枚	100			
側溝蓋 T-25 600用		枚	100			
諸雑費(まるめ)		式	1			
合計						
単価						円／枚

２次単価表

単価使用年月	2020.05
歩掛適用年月	2020.05
労務調整係数	1.000-00000　0.0　0

単　47号	蓋版	据付け,無し,蓋版(各種),40を超え170kg/枚以下,無し,無し	単位	枚	単位数量	100	単価	

名称・規格	条件	単位	数量	単価	金額	摘要
蓋版ｺﾝｸﾘｰﾄ･鋼製 昼間 170kg以下 制約無		枚	100			
側溝蓋 T-25 700用		枚	100			
諸雑費(まるめ)		式	1			
合計						
単価						円／枚

２次単価表

単価使用年月	2020.05
歩掛適用年月	2020.05
労務調整係数	1.000-00000　0.0　0

単　48号	構造物とりこわし･運搬･処分 (複合)	無筋構造物,機械施工+ﾀﾞﾝﾌﾟﾄﾗｯｸ10t 積級,無し,無し,不要,無し,5.5以下	単位	m3	単位数量	1	単価	

名称・規格	条件	単位	数量	単価	金額	摘要
構造物とりこわし	無筋構造物,機械施工,無し,無し,不要	m3	1			単　54号
処分費(m3)		m3	1			単　55号
殻運搬	Co(無筋･鉄筋)構造物とりこわし,機械積込,無し,5.5km以下,全ての費用	m3	1			
合計						
単価						円／m3

２次単価表

単価使用年月	2020.05
歩掛適用年月	2020.05
労務調整係数	1.000-00000　0.0　0

単　49号	処分費(t)		単位	t	単位数量	100	単価	

名称・規格	条件	単位	数量	単価	金額	摘要
処分費 汚泥処分		t	100			
合計						
単価						円／t

２次単価表

単価使用年月	2020.05
歩掛適用年月	2020.05
労務調整係数	1.000-00000　0.0　0

単　50号	処分費(m3)		単位	m3	単位数量	100	単価	

名称・規格	条件	単位	数量	単価	金額	摘要
処分費 ｱｽﾌｧﾙﾄ殻		m3	100			
合計						
単価						円／m3

２次単価表

単価使用年月	2020.05
歩掛適用年月	2020.05
労務調整係数	1.000-00000　0.0　0

単　51号	交通誘導警備員B		単位	人日	単位数量	1	単価	

名称・規格	条件	単位	数量	単価	金額	摘要
交通誘導警備員B		人				
合計						
単価						円／人日

２次単価表

単価使用年月	2020.05
歩掛適用年月	2020.05
労務調整係数	1.000-00000　0.0　0

単　52号	防護柵設置工(ｶﾞｰﾄﾞﾚｰﾙ設置工)	ｺﾝｸﾘｰﾄ建込,Gr-C-2B 塗装品,21m以上100m未満,無,無,無,加算無し	単位	m	単位数量	1	単価	

名称・規格	条件	単位	数量	単価	金額	摘要
ｶﾞｰﾄﾞﾚｰﾙ設置工 CO建込用 Gr-C-2B 塗装		m	1			
諸雑費(まるめ)		式	1			
合計						
単価						円／m

２次単価表

単価使用年月	2020.05
歩掛適用年月	2020.05
労務調整係数	1.000-00000　0.0　0

単　53号	鉄筋工[市場単価]	SD345 D13,一般構造物,10t未満,無,無,無,無,補正無(鉄筋割合10%未満含む),補正無(一般構造物)	単位	t	単位数量	1	単価	

名称・規格	条件	単位	数量	単価	金額	摘要
鉄筋ｺﾝｸﾘｰﾄ用棒鋼 SD345 D13		t	1.03			
鉄筋工 加工･組立共 一般構造物		t	1			
諸雑費(まるめ)		式	1			
合計						
単価						円／t

3次単価表

単価使用年月	2020.05
歩掛適用年月	2020.05
労務調整係数	1.000-00000　0.0　0

単　54号	構造物とりこわし	無筋構造物,機械施工,無し,無し,不要	単位	m3	単位数量	1	単価	

名称・規格	条件	単位	数量	単価	金額	摘要
無筋構造物 昼間 機械施工 制約無		m3	1			
諸雑費(まるめ)		式	1			
合計						
単価						円／m3

3次単価表

単価使用年月	2020.05
歩掛適用年月	2020.05
労務調整係数	1.000-00000　0.0　0

単　55号	処分費(m3)		単位	m3	単位数量	100	単価	

名称・規格	条件	単位	数量	単価	金額	摘要
処分費 ｺﾝｸﾘ殻		m3	100			
合計						
単価						円／m3

機労材集計リスト（機械）

工事名	Ｒ２吉土　船戸切幡上板線　阿波・市場切幡　道路工事（１）					
単価コード	名　称	規　格	単位	数量	金額	摘要
L001010003	ﾊﾞｯｸﾎｳ(ｸﾛｰﾗ)[標準]	山積0.45m3(平積0.35m3)	日	0.042	258	
L001010004	ﾊﾞｯｸﾎｳ(ｸﾛｰﾗ)[標準･ｸﾚｰﾝ機能付き]	山積0.8m3(平積0.6m3)2.9t吊	日	0.483	5,352	
L001010007	ﾊﾞｯｸﾎｳ(ｸﾛｰﾗ)[標準]	山積0.8m3(平積0.6m3)	日	0.185	1,857	
L001180001	ﾀﾝﾊﾟ及びﾗﾝﾏ	質量 60～80kg	日	4.529	2,866	
M000202019	ﾊﾞｯｸﾎｳ(ｸﾛｰﾗ)[標準]	排ｶﾞｽ型(第2次) 山積0.8m3	供用日	1.145	21,165	
M000202028	ﾊﾞｯｸﾎｳ(ｸﾛｰﾗ)[標準]	排ｶﾞｽ型(第1次) 山積0.45m3	供用日	1.729	17,281	
M000202062	ﾊﾞｯｸﾎｳ(ｸﾛｰﾗ)[標準･ｸﾚｰﾝ機能付き]	排ｶﾞｽ型(第1次) 山積0.45m3 2.9t吊	供用日	0.841	9,160	
M000301005	ﾀﾞﾝﾌﾟﾄﾗｯｸ[ｵﾝﾛｰﾄﾞ･ﾃﾞｨｰｾﾞﾙ]	10t積級	供用日	3.081	62,953	
M000903010	ｺﾝｸﾘｰﾄﾎﾟﾝﾌﾟ車[ﾄﾗｯｸ架装･ﾌﾞｰﾑ式]	圧送能力 90～110m3/h	供用日	0.806	41,778	
M001161010	ｺﾝｸﾘｰﾄｶｯﾀ[ﾊﾞｷｭｰﾑ式･湿式]	切削深20cm級	供用日	0.109	593	
	合計額				163,263	

見積単価一覧表

工事名	R2吉土　船戸切幡上板線　阿波･市場切幡　道路工事（1）			
名称	規格	単位	単価	備考
処分費	コンクリート殻	m3	1,600	運搬距離 L=5.5km以内
処分費	アスファルト殻	m3	1,800	運搬距離 L=6.0km以内
処分費	残土処分費	m3	2,700	運搬距離 L=10km以内
処分費	建設汚泥	t	13,000	

第1 号計算書

数 量 総 括 表

種別	名称	規格	単位	数量	摘要
土工	床掘		m³	168.20	17.5+14.1+119+0.7 +9.3+3.5+4.1
	埋戻（D）		m³	107.2	8.7+73.8+15.2+0.2 +1.8+1.5+6
	基面整正		m²	138.03	53.88+13.496+2.65+6 +11.7+0.8+5.2+1.2 +11.2+5.7+2.8+2.2+1 +20.2
	残土処理		m³	61.0	168.2-107.2
撤去工	コンクリート取壊し	無筋	m³	36.31	36.21+0.1
	舗装版取壊し	t=5cm	m³	13.75	13.05+0.7
	舗装版切断		m	25	
	汚泥処分		t	0.04	
	AS殻処理		m³	0.68	13.75×0.05
擁壁工	5号擁壁		m	42.9	
	コンクリート	18-8-40	m³	51.2	
	型枠		m²	141.4	
	基礎砕石	RC-40(t=20cm)	m²	53.9	
	目地材	t=10mm	m²	5.1	
	水抜管	VP-65	m	17.1	
	4号擁壁				
	コンクリート	18-8-40	m³	15.2	
	型枠		m²	54.6	
	基礎砕石	RC-40(t=20cm)	m²	20.2	
	目地材	t=10mm	m²	1.5	
	水抜管	VP-65	m	5.1	
排水工	1号U型側溝		m	24.1	
	2号U型側溝		m	5.0	
	3号U型側溝		m	11.4	
	3-2号U型側溝		m	16.0	
	1号集水桝		基	1.0	
	2号集水桝		基	1.0	
	5号集水桝		基	1.0	
	6号集水桝		基	1.0	

第1 号計算書

数 量 総 括 表

種別	名称	規格	単位	数量	摘要
	1 号 L 型 側 溝		m	11.3	
	2 号 L 型 側 溝		m	24.35	
	1 号 暗 渠 工		m	12.20	
雑工	5 号 坂 路 工		箇所	1.0	
	6 号 坂 路 工		箇所	1.0	
	取 付 壁		m	1.0	
安全施設工	ガ ー ド レ ー ル	Gr-C-2B	m	23.35	
	補 強 鉄 筋	D13	箇所	13.0	

数量計算書1

工事数量計算書

名　　称	種　　別	単位	記号	算　　式	数　量
擁壁工					
	5号擁壁	m		右側NO.7+16.65～NO.9+17.95	42.90
	計	m			42.90
コンクリート	σ ck=18N/mm2	m^3			51.235
型枠	無筋構造物	m^2			141.41
基礎砕石	RC-40 (t=20cm)	m^2			53.9
基面整正	砂質土	m^2			53.9
目地材	エラスタイトt=10mm	m^2		51.235/10	5.1
水抜管	VP φ 65mm	m			17.1

（ 略 図 ）

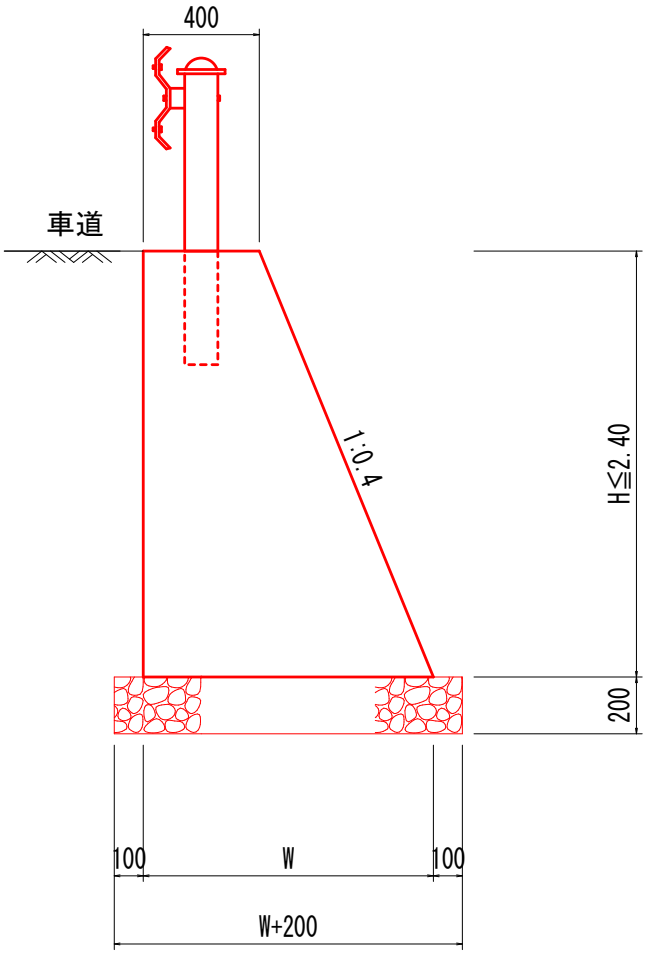

数量計算書1

工事数量計算書

名　　称	種　　別	単位	記号	算　　式	数　量
【延長】		m	左側	EC.1付近	1
				合計	1.00
【1.0式当たり】					
コンクリート	σ ck=18N/mm2	m3		0.252*1.00	0.25
型枠	無筋構造物	m2		1.25*1.00	1.30
基礎砕石	RC-40,t=15cm	m2		0.74*1.00	0.70
敷コンクリート	σ ck=18N/mm2	m3		1/2*(0.128+0.112)*1.00	0.120
基礎砕石	RC-40,t=15cm	m2		1/2*(0.30+0.23)*1.00	0.30
床掘		m3		1/2*(0.7+0.6)*1.00	0.7
埋戻		m3		0.2*1.00	0.2
基面整正		m2		1.0*1.00	1.0
CON取壊し	無筋構造物	m3		0.13*1.00	0.1
AS切断		m		1	1.0
AS取壊し	t=5cm	m2		1/2*(0.7+0.6)*1.00	0.70

（ 略 図 ）

取 付 壁

Ⓐ - Ⓐ'

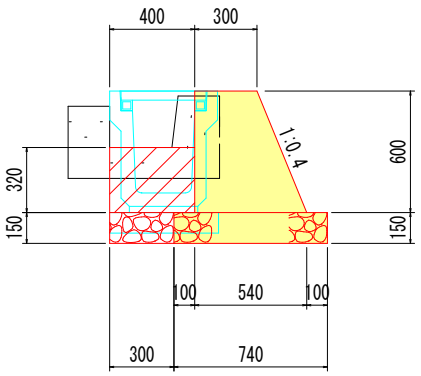

Ⓑ - Ⓑ'

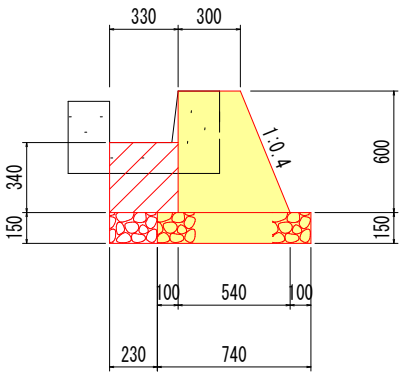

工事数量計算書

名　　称	種　　別	単位	記号	算　　式	数　量
擁壁工					
	4号重力式擁壁工				
		m		NO.1+0.15～NO.2	19.45
	計				19.45
コンクリート	σ ck=18N/mm2	m^3			15.232
型枠	無筋構造物	m^2			54.57
基礎材	RC-40 (t=20cm)	m^2			20.2
基面整正		m^2			20.2
目地材	エラスタイトt=10mm	m^2		15.232/10	1.5
水抜き管	VP φ 65mm	m		15.232/3	5.1

（ 略 図 ）

4号擁壁工

1:50

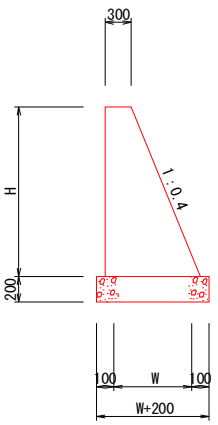

数量表　　1.0m当り

H (mm)	W (mm)	コンクリート (m3)	型　枠 (m2)	基礎砕石 (m2)	基面整正 (m2)
1000	700	0.500	2.08	0.90	0.90
1350	840	0.770	2.80	1.04	1.04
1700	980	1.088	3.53	1.18	1.18
2500	1300	2.000	5.19	1.50	1.50
2850	1440	2.480	5.92	1.64	1.64
2950	1480	2.626	6.13	1.68	1.68

工事数量計算書

名　　称	種　　別	単位	記号	算　　式	数　量
排水工					
	1号U型側溝	m			24.10
		m		NO.0+10.50～NO.0+15.0	4.50
		m		NO.1+0.0～NO1+19.6	19.60
	基面整正	m^2			13.50

（ 略 図 ）

1号Ｕ形側溝 300B1種

1:20

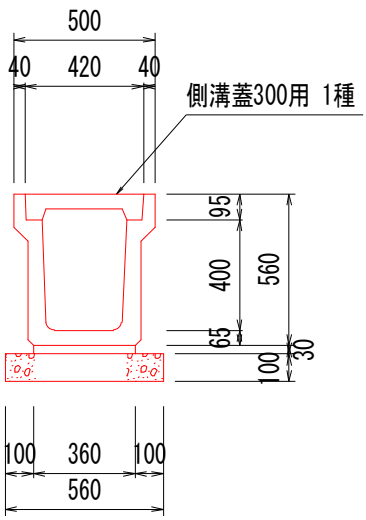

数量表			10m当り
名　　称	規格寸法	単位	数　　量
Ｕ 形 側 溝	300B 1種	個	5
敷モルタル	1:3	m3	0.108
基 礎 砕 石	RC-40 t=10cm	m2	5.6
コンクリート蓋	300　1種	枚	20
基 面 整 正		m2	5.6

数量計算書1

工事数量計算書

名　　称	種　　別	単位	記号	算　　式	数　量
排水工					
	2号U型側溝	m			5.00
		m		NO.0+15.00～NO.1+0.00	5.00
	基面整正	m²			2.65

（ 略 図 ）

2号Ｕ形側溝 300B3種

1:20

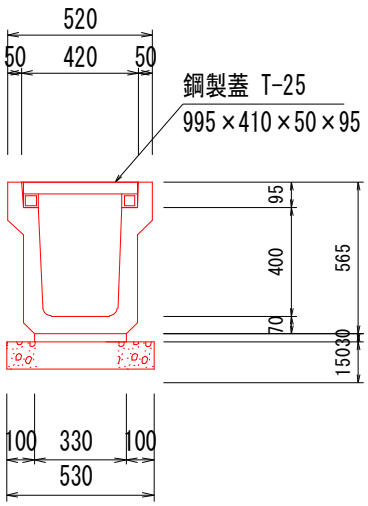

数量表			10m当り
名　　称	規格寸法	単位	数　　量
Ｕ 形 側 溝	300B 3種	個	5
敷 モ ル タ ル	1:3	m3	0.099
基 礎 砕 石	RC-40 t=15cm	m2	5.3
鋼 製 蓋	300 T-25	枚	10
基 面 整 正		m2	5.3

数量計算書1

工事数量計算書

名　　称	種　　別	単位	記号	算　　式	数　量
排水工					
	3号U型側溝	m			11.40
		m		No.1+19.6～EC.1	11.40
【1.0式当たり】					
U型側溝	300 3種	個		5.00/10*11.4	5.70
敷モルタル	0.04375	m3		0.099/10*11.4	0.11
基礎砕石	RC-40,t=10cm	m2		5.30/10*11.4	6.00
コンクリート蓋	300 3種	枚		20.0/10*11.4	22.80
敷コンクリート	σ ck=18N/mm2	m3		1/2*0.06*9.4	0.28
基面整正		m2		5.3/10*11.4	6.00
調整コンクリート	σ ck=18N/mm2	m3		1/2*(0.18+0.02)*11.40	1.14

（ 略 図 ）

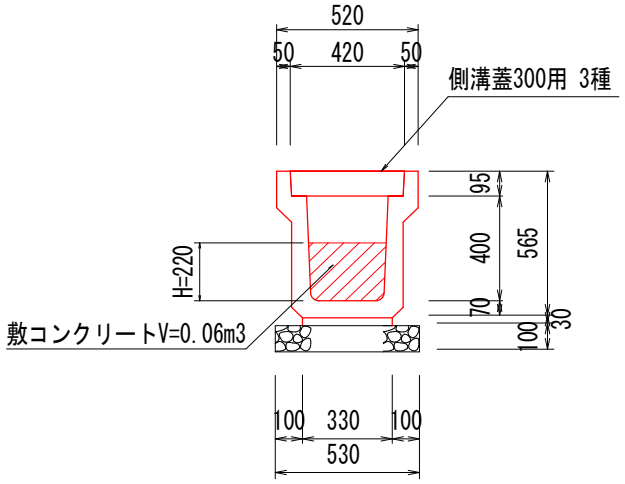

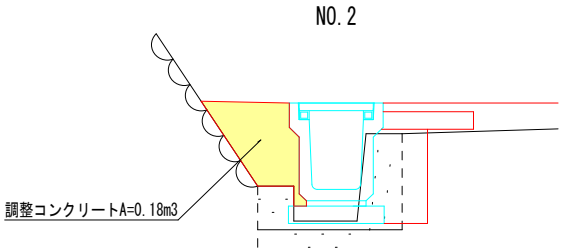

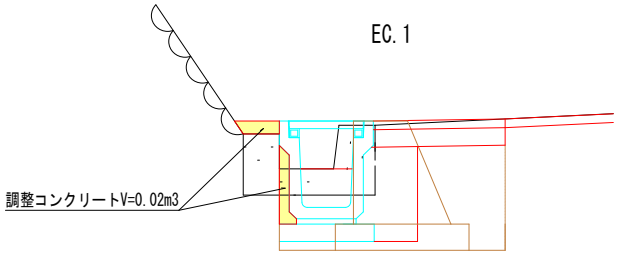

数量計算書1

排水工

工事数量計算書

名　　称	種　　別	単位	記号	算　　式	数　量
3-2号U型側溝	可変側溝				
				NO.9+18.85～10+13.855	16.00
	計	m			16.00
U型側溝	W400×H800×2000×2000	個			8.0
調整コンクリート	18N/mm2	m^3		1/2(0.04+0.06)×16.00	0.800
敷モルタル	1:3	m^3		0.189/10×16.00	0.300
基礎砕石	RC-40 (t=15cm)	m^2		7.3/10×16.0	11.70
コンクリート蓋	400B 3種	枚		20.0/10×16.0	32.0
基面整正	砂質土	m^2		7.3/10×16.00	11.7

（ 略 図 ）

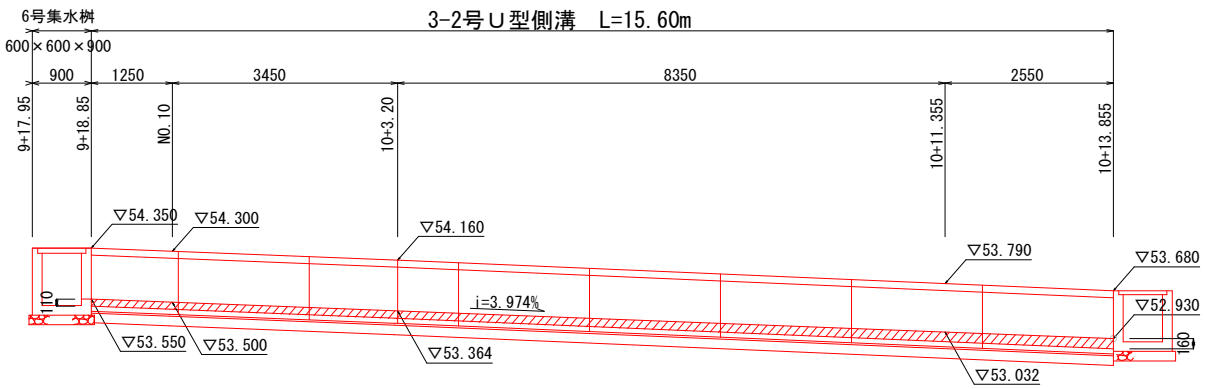

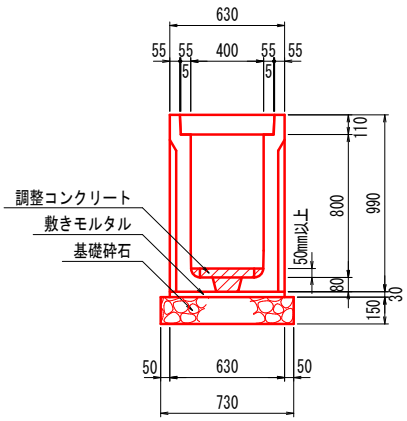

数量計算書1

排水工

工事数量計算書

名　　称	種　　別	単位	記号	算　　式	数　量
1号L型側溝	300×300				
				NO.9+6.75～NO.9+17.95	11.25
		m			11.25
コンクリート	18N/mm2	m^3		1.080/10×11.25	1.215
型枠	小型構造物	m^2		9.00/10×11.25	10.13
基礎砕石	RC-40 (t=15cm)	m^2		4.6/10×11.25	5.18
目地材	瀝青質t=10mm	m^2		1.215/10	0.4
基面整正	砂質土	m^2		4.6/10×11.25	5.2

（ 略 図 ）

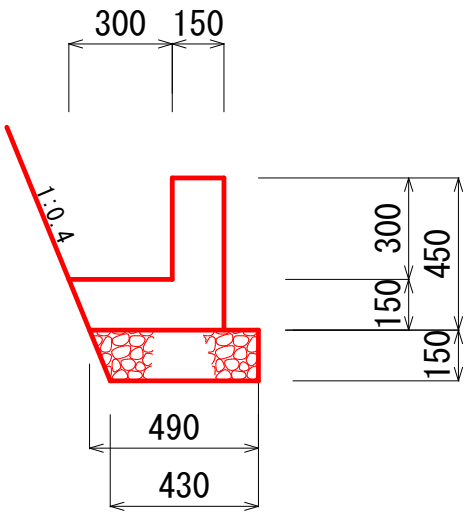

数量計算書1

排水工

工事数量計算書

名　　称	種　　別	単位	記号	算　　式	数　量
2号L型側溝	300×450			NO.7+18.60～NO.9+5.95	24.35
		m			24.35
コンクリート	18N/mm2	m^3		1.305/10×24.35	3.178
型枠	小型構造物	m^2		12.00/10×24.35	29.22
基礎砕石	RC-40 (t=15cm)	m^2		4.6/10×24.35	11.20
目地材	瀝青質t=10mm	m^2		3.178/10	0.3
基面整正	砂質土	m^2		4.6/10×24.35	11.2

（ 略 図 ）

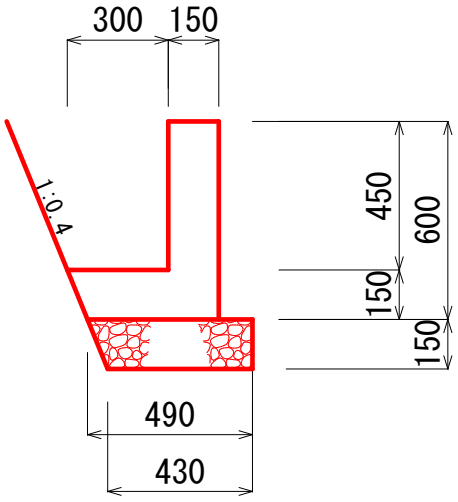

排水工

工事数量計算書

名　　称	種　　別	単位	記号	算　　式	数　量
5号集水桝					
	600×600×1000			NO.9+6.40付近	1.0
	計	箇所			1.0
コンクリート	18N/mm2	m^3		1/2(1.17×0.90+0.69×0.90)×1.20	
				-1/2(1.02×0.60+0.60×0.60)×1.05	
				-1/2(0.48+0.30)×0.45×0.15	
				-1/2(0.42+0.30)×0.30×0.15	0.438
型枠	小型構造物	m^2		1/2(1.17×0.69)×1.20×2+	
				1/2(1.02×0.54)×1.05×2+0.90×1.20	
				+0.60×1.20	5.67
基礎砕石	RC-40 (t=15cm)	m^2		0.76×1.10	0.84
基面整正	砂質土	m^2		0.73×1.10	0.8

（ 略 図 ）

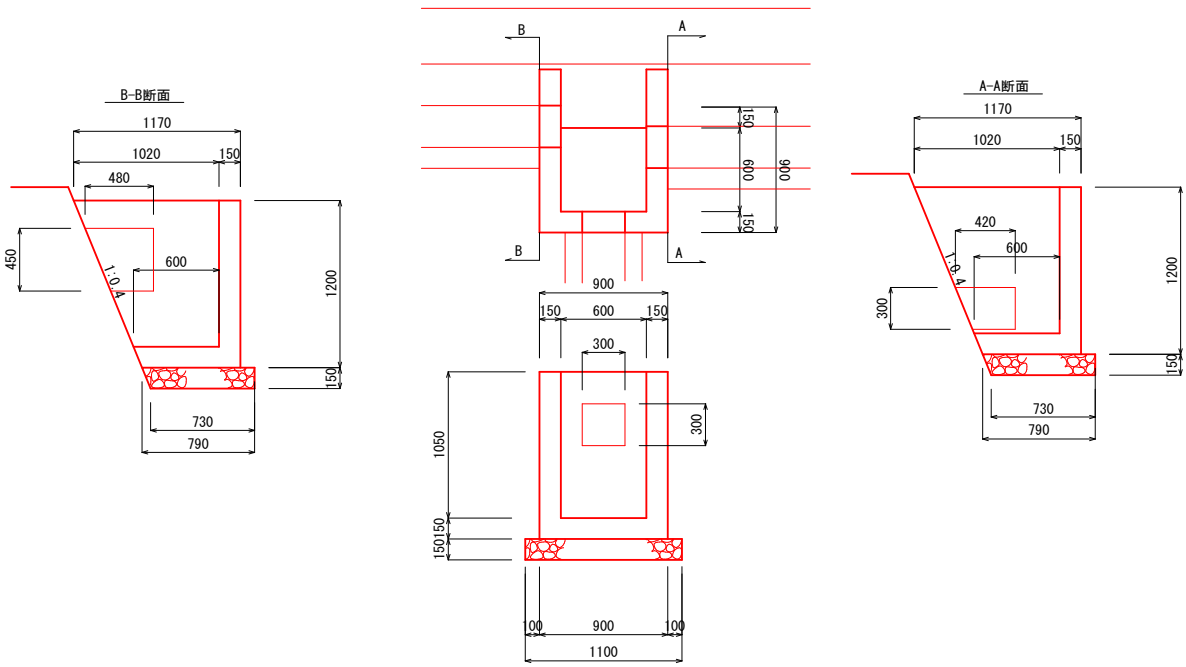

数量計算書1

排水工

工事数量計算書

名　　称	種　　別	単位	記号	算　　式	数　量
6号集水桝					
	600×600×900			NO.7+7.60付近	1.0
	計	箇所			1.0
コンクリート	18N/mm2	m^3		0.90×0.90×1.05-0.60×0.60×0.819	
				-0.736×0.736×0.081-1/2(0.42+0.30)	
				×0.30×0.15-0.40×0.72×0.15	0.452
型枠	小型構造物	m^2		0.90×1.05×4-0.60×0.969×4	
				+0.736×0.081×4	6.34
基礎砕石	RC-40 (t=15cm)	m^2		0.10×1.10	1.21
鋼製蓋	T-25 713×713×75	枚			1.0
基面整正	砂質土	m^2		0.10×1.10	1.2

（ 略 図 ）

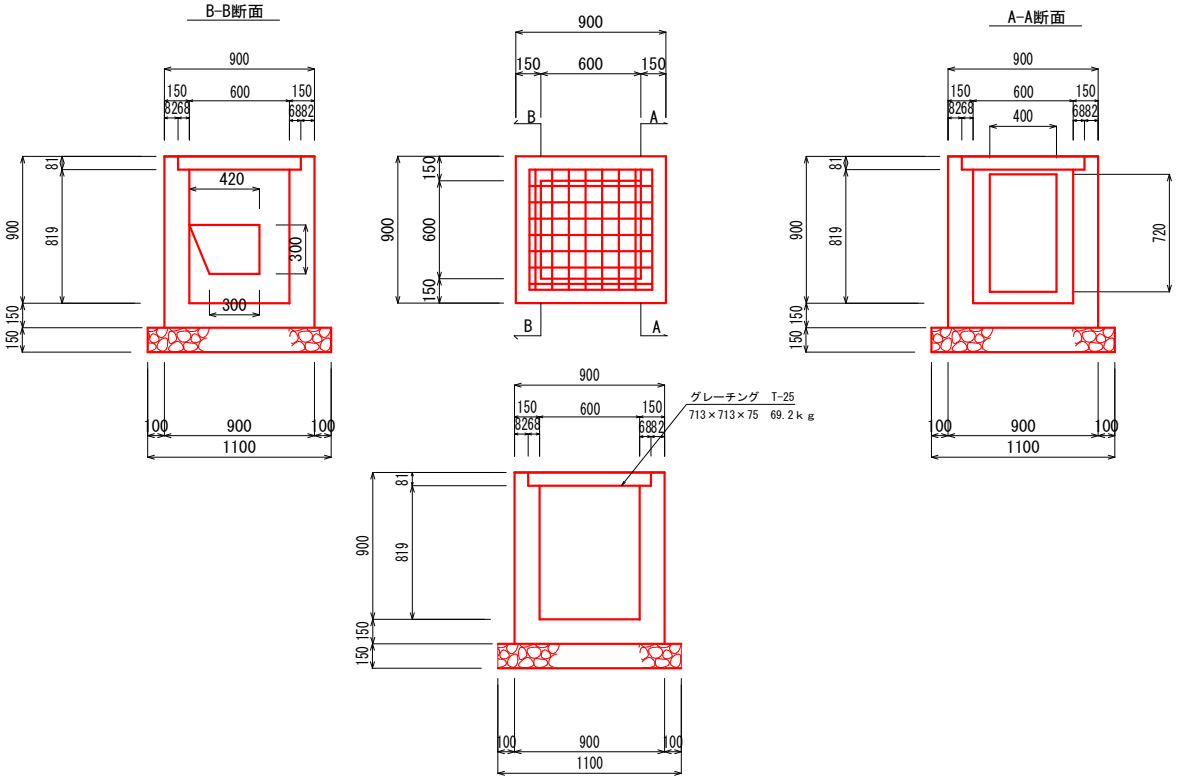

数量計算書1

排水工

工事数量計算書

名　　称	種　　別	単位	記号	算　　式	数　量
1号集水桝					
	600×600×800			NO.0付近	1.0
	計	箇所			1.0
コンクリート	18N/mm2	m^3			0.41
型枠	小型構造物	m^2			5.03
基礎砕石	RC-40 (t=15cm)	m^2			1.00
鋼製蓋	T-25 600	枚			1.0

（ 略　図 ）

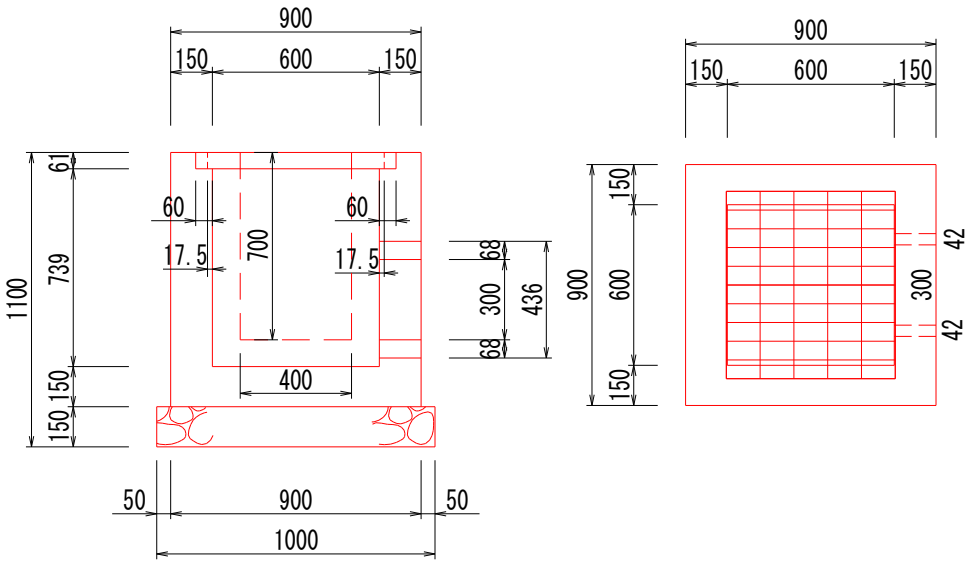

数量計算書1

排水工

工事数量計算書

名　　称	種　　別	単位	記号	算　　式	数　量
2号集水桝					
	600×600×600			No.0付近	1.0
	計	箇所			1.0
コンクリート	18N/mm2	m^3			0.32
型枠	小型構造物	m^2			3.79
基礎砕石	RC-40 (t=15cm)	m^2			1.00
鋼製蓋	T-25 600用	枚			1.0

（ 略 図 ）

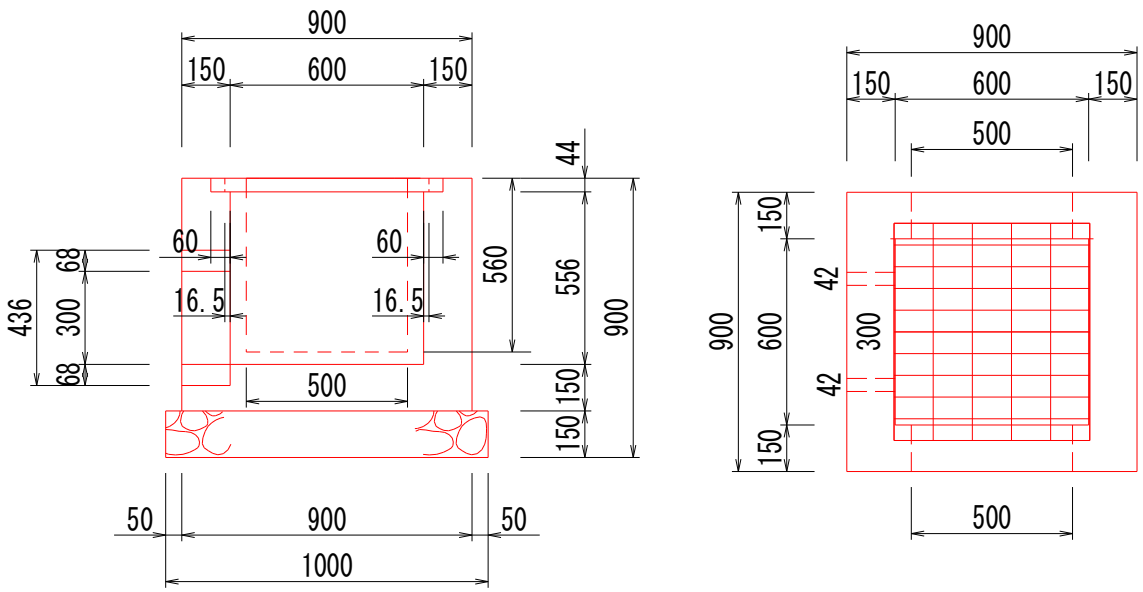

数量計算書1

排水工

工事数量計算書

名　　称	種　　別	単位	記号	算　　式	数　量
1号暗渠工					
					12.2
	計	箇所			12.2
鉄筋コンクリート台付管		個			6.1
敷モルタル		m3			0.07
基礎コンクリート	18N/mm2	m3			0.57
型枠	小構造物	m2			2.44
基礎砕石	RC-40	m2			5.70
基面整正		m2			5.700
床掘		m3			9.30
埋戻		m3			6.00
AS破砕		m2		12.2×1.07	13.05
AS切断		m			24.4

（ 略 図 ）

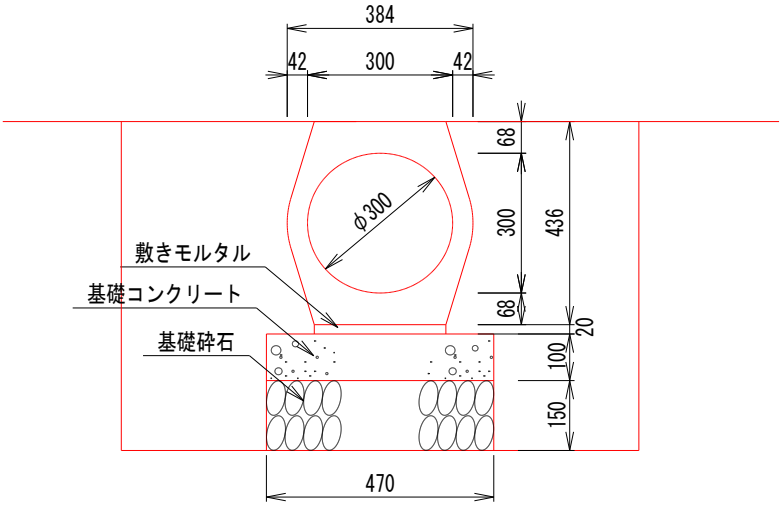

数量計算書1

付帯工

工事数量計算書

名　　称	種　　別	単位	記号	算　　式	数　量
5号坂路工					
	W2.00×L2.00	m		右側NO.9+4.00付近	2.00
コンクリート	σ ck=18N/mm2	m^3			1.148
型枠	無筋構造物	m^2			5.50
基礎砕石	RC-40(t=20cm)	m^2			2.24
床　掘	砂質土	m^3			3.5
埋　戻	砂質土	m^3			1.5
基面整正	砂質土	m^2			2.2
均しコンクリート	σ ck=18N/mm2	m^3			0.400
路盤工	RC-40(t=10cm)	m^2			4.00

（ 略 図 ）

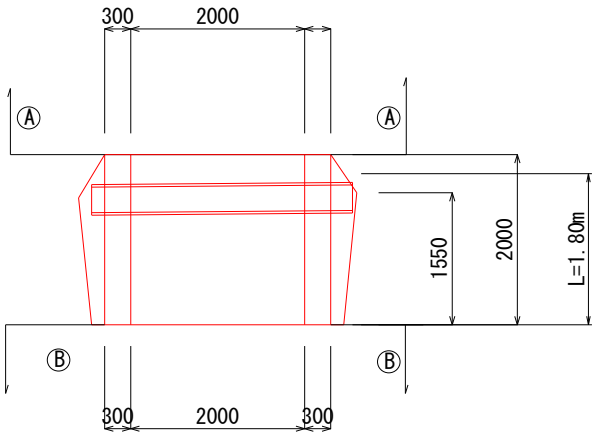

Ⓐ-Ⓐ

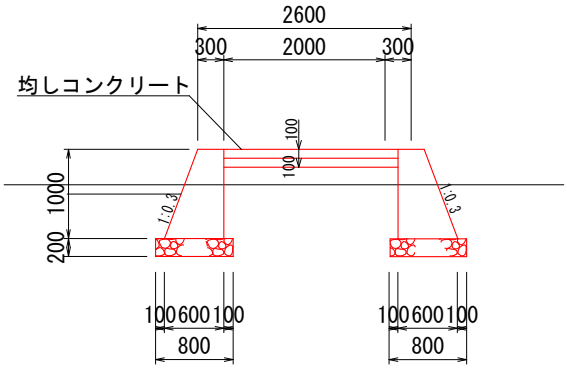

Ⓑ-Ⓑ

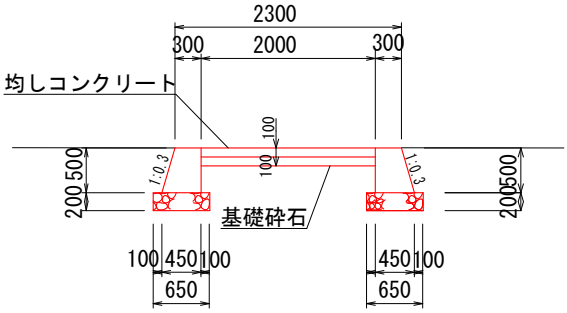

数量計算書1

付帯工

工事数量計算書

名　　称	種　　別	単位	記号	算　　式	数　量
6号坂路工					
	W3.50×L2.00	m		右側NO.10付近	2.00
コンクリート	σ ck=18N/mm2	m^3			1.160
型枠	無筋構造物	m^2			5.72
基礎砕石	RC-40(t=20cm)	m^2			2.84
床　掘	砂質土	m^3			4.1
埋　戻	砂質土	m^3			1.8
基面整正	砂質土	m^2			2.8
均しコンクリート	σ ck=18N/mm2	m^3			0.700
路盤工	RC-40(t=10cm)	m^2			7.00

（ 略 図 ）

Ⓐ-Ⓐ

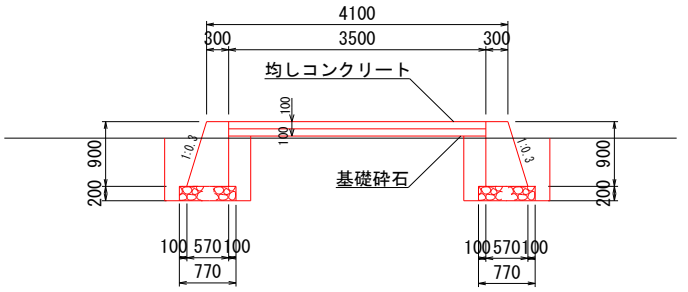

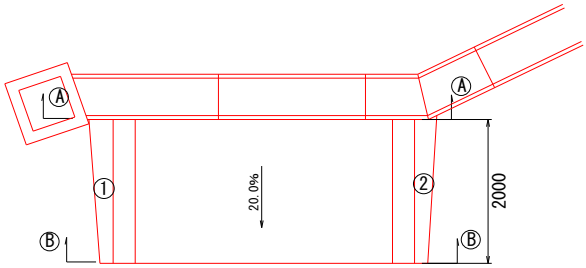

Ⓑ-Ⓑ

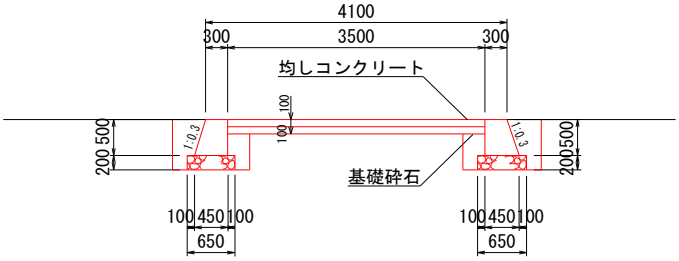

数量計算書1

工事数量計算書

名　　称	種　　別	単位	記号	算　　式	数　量
安全施設工					
	ガードレール	m			
	(Gr-C-2B)	m			
				NO.7+18.00～NO.9	23.35
	計	m			23.35
	補強工	箇所			
				NO.7+18.00～NO.9	13.0
	計	箇所			13.0

（ 略 図 ）

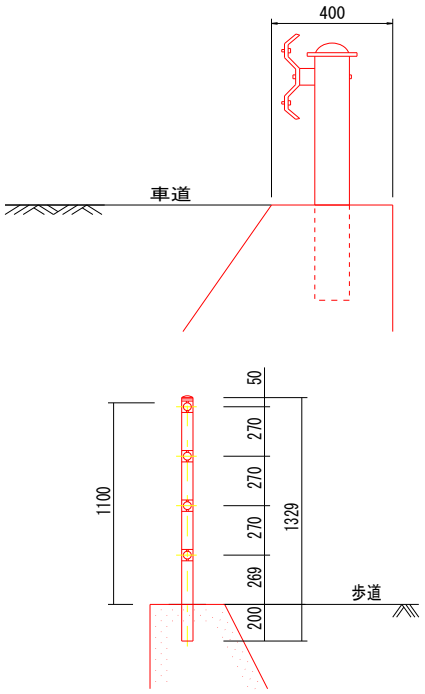

ガードレール補強鉄筋

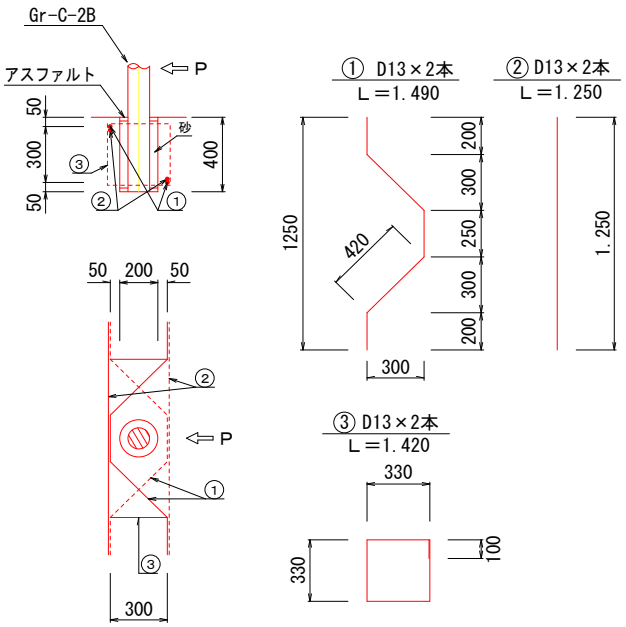

数 量 計 算 書

4号擁壁工

記 号	延 長	H		コンクリート			型枠			砕石基礎			基面整正		
		断面Ⅰ	断面Ⅱ	断面Ⅰ	断面Ⅱ	数 量	断面Ⅰ	断面Ⅱ	数 量	断面Ⅰ	断面Ⅱ	数 量	断面Ⅰ	断面Ⅱ	数 量
No.1+0.55	0.000	0.000	1.000	0.000	0.500	0.000	0.00	2.08	0.00	0.00	0.90	0.00	0.00	0.90	0.00
No.1+10.2	9.650	1.000	1.350	0.500	0.770	6.128	2.08	2.80	23.55	0.90	1.04	9.36	0.90	1.04	9.36
No.2	9.800	1.350	1.700	0.770	1.088	9.104	2.80	3.53	31.02	1.04	1.18	10.88	1.04	1.18	10.88
合 計	19.45					15.232			54.57			20.24			20.24

5号擁壁工

NO.5

記　号	延　長	H		コンクリート			型枠			砕石基礎			基面整正		
		断面Ⅰ	断面Ⅱ	断面Ⅰ	断面Ⅱ	数　量	断面Ⅰ	断面Ⅱ	数　量	断面Ⅰ	断面Ⅱ	数　量	断面Ⅰ	断面Ⅱ	数　量
R37	1.500	2.450	2.450	2.181	2.181	3.272	5.09	5.09	7.64	1.58	1.58	2.37	1.58	1.58	2.37
R38	1.350	0.000	2.400	0.000	2.112	1.426	0.00	4.98	3.36	0.00	1.56	1.05	0.00	1.56	1.05
R39	12.000	2.400	1.800	2.112	1.368	20.880	4.98	3.74	52.32	1.56	1.32	17.28	1.56	1.32	17.28
R40	10.000	1.800	1.500	1.368	1.050	12.090	3.74	3.12	34.30	1.32	1.20	12.60	1.32	1.20	12.60
R41	6.400	1.500	1.200	1.050	0.768	5.818	3.12	2.49	17.95	1.20	1.08	7.30	1.20	1.08	7.30
R42	11.650	1.500	1.100	1.050	0.682	10.089	3.12	2.28	31.46	1.20	1.08	13.28	1.20	1.08	13.28
合　計	42.90					53.575			147.03			53.88			53.88
				控除体積		1.160	控除面積		2.81						
						1.180			2.81						
					≒	51.235		≒	141.41						

構造物取壊し数量計算書

名　称	規　格	算　式	数　量	摘　要
無筋構造物				
水　路　工				
〃	NO.9+6　右側	0.14×1.00	0.1	
小　計			0.1　m^3	
合　計			0.1　m^3	

水路工

NO.9+6　右側
L=1.0m

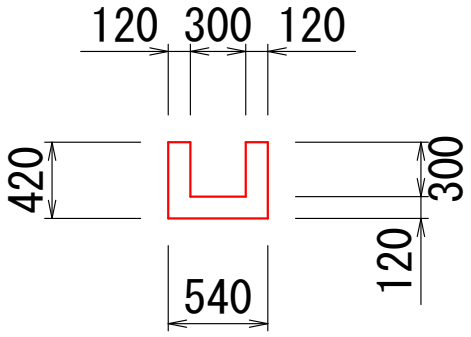

A=0.137m3/m

土　積　計　算　書

測　点	点間距離	コンクリート取壊し														
		断面	平均	数量	断面	平均	数量	断面	平均	数量	断面	平均	数量	断面	平均	数量
NO. 7 + 18.000	0.000	1.87														
NO. 8 + 10.000	12.000	1.19	1.53	18.36												
NO. 9	10.000	0.72	0.96	9.55												
NO. 9 + 6.000	6.000	0.32	0.52	3.12												
NO. 9 + 18.000	12.000	0.32	0.32	3.84												
NO. 9 + 18.000	0.000	0.10	0.21	0.00												
NO. 10	2.000	0.10	0.10	0.20												
NO. 10 + 11.355	11.355	0.10	0.10	1.14												
				36.21												

土　積　計　算　書（右側作業土工①）

測　点	点間距離	床　堀　（土　砂）			埋　戻　D			埋　戻　C								
		断面	平均	数量	断面	平均	数量	断面	平均	数量	断面	平均	数量	断面	平均	数量
NO. 7 + 18.000	0.000	4.0			2.7											
NO. 8 + 10.000	12.000	2.6	3.30	39.6	1.8	2.25	27.0									
NO. 9	10.000	2.2	2.40	24.0	1.5	1.65	16.5									
NO. 9 + 6.000	6.000	2.2	2.20	13.2	1.0	1.25	7.5									
NO. 10	14.000	1.4	1.80	25.2	0.8	0.90	12.6									
NO. 10 + 11.355	11.355	1.6	1.50	17.0	1.0	0.90	10.2									
合　計	53.355			119.0			73.8									

土　積　計　算　書（左側擁壁）

測　点	点間距離	床　堀　（土　砂）			埋　戻　D											
		断面	平均	数量	断面	平均	数量	断面	平均	数量	断面	平均	数量	断面	平均	数量
NO. 1 + 0.550	0.000	0.9			0.4											
NO. 1 + 10.000	9.450	0.9	0.90	8.5	0.8	0.60	5.7									
NO. 2	10.000	0.9	0.90	9.0	1.1	0.95	9.5									
NO. 2	0.000															
合　計	19.450			17.5			15.2									

土　積　計　算　書（左側側溝）

測　点	点間距離	床　堀　（土　砂）			埋　戻　D											
		断面	平均	数量	断面	平均	数量	断面	平均	数量	断面	平均	数量	断面	平均	数量
NO. 0 + 10.500	0.000	0.4			0.1											
NO. 1	9.500	0.4	0.40	3.8	0.2	0.15	1.4									
NO. 1	0.000	0.6	0.50	0.0	0.4	0.30	0.0									
NO. 1 + 10.000	10.000	0.4	0.50	5.0	0.2	0.30	3.0									
NO. 2	10.000	0.1	0.25	2.5	0.1	0.15	1.5									
NO. 2	0.000	0.1	0.10	0.0	0.2	0.15	0.0									
NO. 2 + 11.000	11.000	0.4	0.25	2.8	0.3	0.25	2.8									
計	40.500			14.1			8.7									